SONNIGER
HEATING PARTNERS

NOTE DI CAPITOLATO (Ver. 01-2022)

GUARD PRO

SONNIGER Partner Ufficiale Italia: AD S.r.l., Via Guglielmo Marconi, 2 – 15030 Villanova Monferrato (AL) – Italia
Tel. 0142 483458 Email: info@sonnigeritalia.it Web: www.sonniger.it

Barriera d'Aria Industriale GUARD PRO 150C con sola ventilazione

Tipo: SONNIGER GUARD PRO 150C cod. CGP0025_S3.
Barriera d'Aria Industriale a lancio d'aria verticale oppure orizzontale per installazione libera in ambienti interni, finalizzata alla separazione climatica e risparmio energetico. Dispositivo contraddistinto da estetica moderna di colore grigio, struttura modulare esterna altamente resistente in acciaio al carbonio verniciata sia all'interno che all'esterno, struttura interna zincata. Doppio gruppo elettro ventilante costituito da: Ventilatori assiali elicoidali a cinque pale in acciaio verniciato a polvere, diametro 450 mm, protetti da rete di sicurezza; Motori elettrici monofase a tre velocità con protezione termica integrata e cuscinetti lubrificati esenti da manutenzione. Morsetti interni per collegamento elettrico, completo controllo del dispositivo compatibili BMS.
Prestazioni massime: Larghezza max apertura 1,5m.; Altezza di installazione fino a 7,5m.; Velocità dell'aria al suolo >2m/s; Portata d'aria 6800m³/h; Temperature ambiente limite -15°C a +40°C; Alimentazione elettrica motori 230V/50Hz, Assorbimento motori 2,16A; Potenza totale motori 500W (2x 250W); Rumorosità 59dB(A); Grado di protezione IP54; Peso 37kg.

Dimensioni

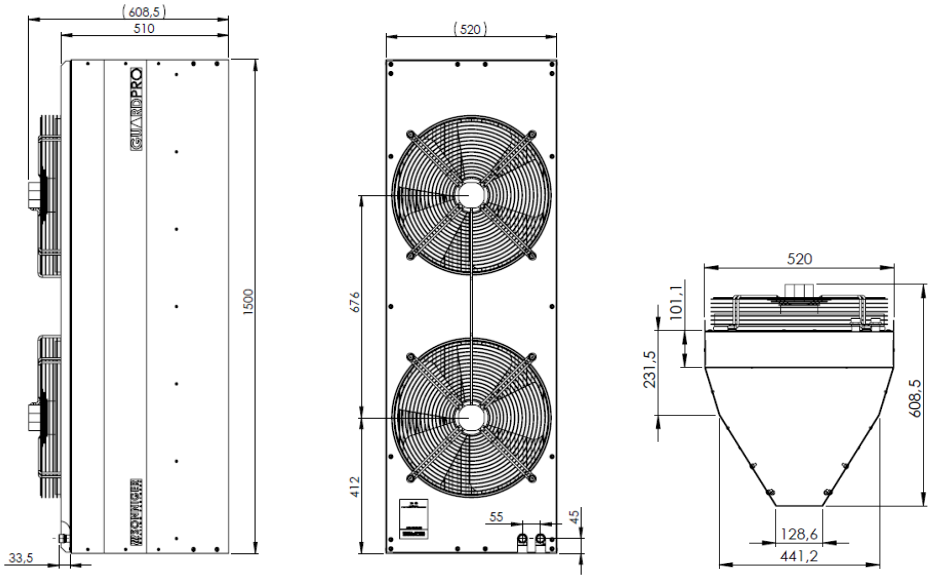

Barriera d'Aria Industriale GUARD PRO 150E con resistenza elettrica

Tipo: SONNIGER GUARD PRO 150E cod. CGP0032_S3.
Barriera d'Aria Industriale a lancio d'aria verticale oppure orizzontale per installazione libera in ambienti interni, finalizzata alla separazione climatica e risparmio energetico. Dispositivo contraddistinto da estetica moderna di colore grigio, struttura modulare esterna altamente resistente in acciaio al carbonio verniciata sia all'interno che all'esterno, struttura interna zincata. Doppio gruppo elettro ventilante costituito da: Ventilatori assiali elicoidali a cinque pale in acciaio verniciato a polvere, diametro 450 mm, protetti da rete di sicurezza; Motori elettrici monofase a tre velocità con protezione termica integrata e cuscinetti lubrificati esenti da manutenzione. Resistenza elettrica automodulante PTC trifase 400V; Morsetti interni per collegamento elettrico, completo controllo del dispositivo compatibili BMS.
Prestazioni massime: Larghezza max apertura 1,5m.; Altezza di installazione fino a 7,5m.; Velocità dell'aria al suolo >2m/s; Portata d'aria 6700m³/h; Temperature ambiente limite -15°C a +40°C; Alimentazione elettrica motori 230V/50Hz, Assorbimento motori 2,16A; Potenza totale motori 500W (2x 250W); Alimentazione elettrica resistenza 400V/50Hz, Assorbimento resistenza 21,3A*; Potenza elettrica e termica resistenza 14kW; Rumorosità 59dB(A); Grado di protezione IP21; Peso 45kg.

* Consumo di energia per temperatura aria ambiente 16°C e lunghezza cavo 10m. Il consumo di corrente [A] aumenta in relazione al diminuire della temperatura dell'aria in ingresso oppure per l'estensione del cavo di alimentazione.

Dimensioni

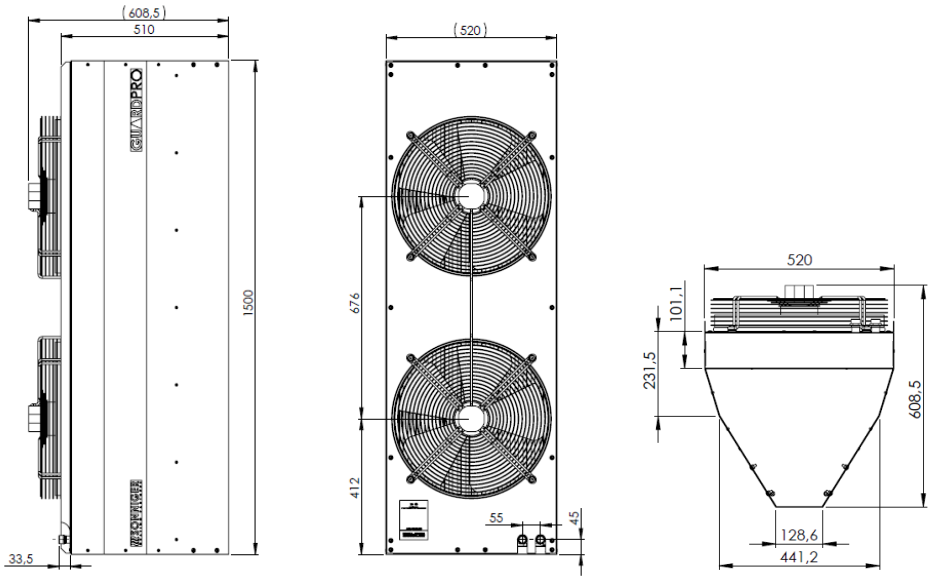

Barriera d'Aria Industriale GUARD PRO 150W con scambiatore idraulico

Tipo: SONNIGER GUARD PRO 150W cod. CGP0023_S3.
Barriera d'Aria Industriale a lancio d'aria verticale oppure orizzontale per installazione libera in ambienti interni, finalizzata alla separazione climatica e risparmio energetico. Dispositivo contraddistinto da estetica moderna di colore grigio, struttura modulare esterna altamente resistente in acciaio al carbonio verniciata sia all'interno che all'esterno, struttura interna zincata. Doppio gruppo elettro ventilante costituito da: Ventilatori assiali elicoidali a cinque pale in acciaio verniciato a polvere, diametro 450 mm, protetti da rete di sicurezza; Motori elettrici monofase a tre velocità con protezione termica integrata e cuscinetti lubrificati esenti da manutenzione. Scambiatore idraulico con tubi in rame in pacco lamellare in alluminio (Cu/AL) e tronchetti filettati. Morsetti interni per collegamento elettrico, completo controllo del dispositivo compatibili BMS.
Prestazioni massime: Larghezza max apertura 1,5m.; Altezza di installazione fino a 7,5m.; Velocità dell'aria al suolo >2m/s; Portata d'aria 6500m³/h; Temperature ambiente limite -15°C a +40°C; Alimentazione elettrica motori 230V/50Hz, Assorbimento motori 2,16A; Potenza totale motori 500W (2x 250W); Potenza termica 32,5kW*; Aumento max temperatura aria 14,6°C*; Pressione operativa max 1,6 Mpa; Sezione ugelli 3/4"; Rumorosità 59dB(A); Grado di protezione IP54; Peso senza/con acqua 44/46 kg.

* Potenza termica e aumento temperatura dell'aria con acqua a 90/70 e temperatura aria in ingresso 0°C.

Tabella parametri e prestazioni

GUARD PRO 150W																					
Temp. Acqua Mandata / Ritorno		60/40					70/50					80/60					90/70				
Temp. Aria in ingresso		0	5	10	15	20	0	5	10	15	20	0	5	10	15	20	0	5	10	15	20
Flusso d'Aria - 6500 m³/h																					
Potenza Termica	kW	18,3	16,2	13,7	11,3	8,6	23,5	21,3	19,1	17	14,8	28	25,8	23,7	21,5	19,3	32,5	30,4	28,2	26	23,8
Temp. Aria in uscita	°C	8,2	12,3	16,2	20,1	23,8	10,6	14,6	18,6	22,6	26,6	12,6	16,6	20,6	24,7	28,7	14,6	18,7	22,7	26,7	30,7
Flusso Acqua	m³/h	0,8	0,7	0,6	0,5	0,4	1	0,9	0,8	0,8	0,6	1,2	1,2	1	0,9	0,9	1,4	1,3	1,3	1,2	1
Perdita di carico	kPa	2,3	1,8	1,3	0,9	0,9	3,6	3	2,4	2	1,5	4,9	4,2	3,6	3	2,5	6,4	5,7	4,9	4,2	3,6

Dimensioni

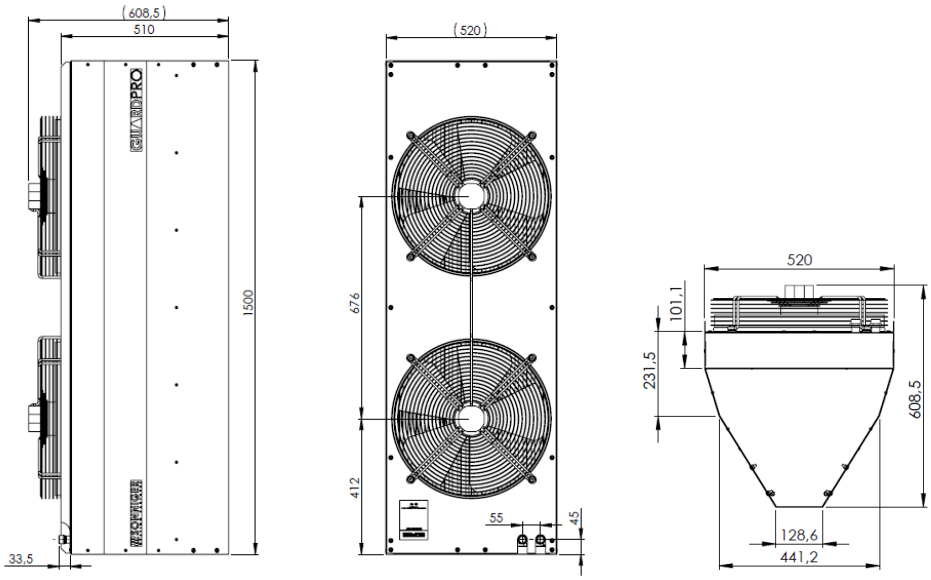

SONNIGER Partner Ufficiale Italia: AD S.r.l., Via Guglielmo Marconi, 2 – 15030 Villanova Monferrato (AL) – Italia
Tel. 0142 483458 Email: info@sonnigeritalia.it Web: www.sonniger.it

Barriera d'Aria Industriale GUARD PRO 200C con sola ventilazione

Tipo: SONNIGER GUARD PRO 200C cod. CGP0026_S3.
Barriera d'Aria Industriale a lancio d'aria verticale oppure orizzontale per installazione libera in ambienti interni, finalizzata alla separazione climatica e risparmio energetico. Dispositivo contraddistinto da estetica moderna di colore grigio, struttura modulare esterna altamente resistente in acciaio al carbonio verniciata sia all'interno che all'esterno, struttura interna zincata. Triplo gruppo elettro ventilante costituito da: Ventilatori assiali elicoidali a cinque pale in acciaio verniciato a polvere, diametro 450 mm, protetti da rete di sicurezza; Motori elettrici monofase a tre velocità con protezione termica integrata e cuscinetti lubrificati esenti da manutenzione. Morsetti interni per collegamento elettrico, completo controllo del dispositivo compatibili BMS.
Prestazioni massime: Larghezza max apertura 2m.; Altezza di installazione fino a 7,5m.; Velocità dell'aria al suolo >2m/s; Portata d'aria 9200m³/h; Temperature ambiente limite -15°C a +40°C; Alimentazione elettrica motori 230V/50Hz, Assorbimento motori 3,24A; Potenza totale motori 750W (3x 250W); Rumorosità 61dB(A); Grado di protezione IP54; Peso 51kg.

Dimensioni

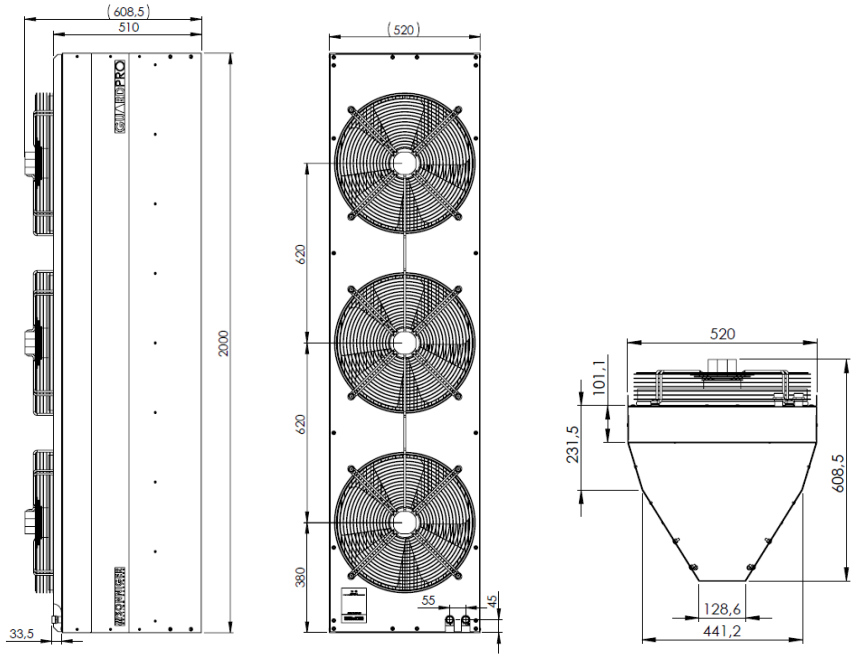

Barriera d'Aria Industriale GUARD PRO 200E con resistenza elettrica

Tipo: SONNIGER GUARD PRO 200E cod. CGP0033_S3.
Barriera d'Aria Industriale a lancio d'aria verticale oppure orizzontale per installazione libera in ambienti interni, finalizzata alla separazione climatica e risparmio energetico. Dispositivo contraddistinto da estetica moderna di colore grigio, struttura modulare esterna altamente resistente in acciaio al carbonio verniciata sia all'interno che all'esterno, struttura interna zincata. Triplo gruppo elettro ventilante costituito da: Ventilatori assiali elicoidali a cinque pale in acciaio verniciato a polvere, diametro 450 mm, protetti da rete di sicurezza; Motori elettrici monofase a tre velocità con protezione termica integrata e cuscinetti lubrificati esenti da manutenzione. Resistenza elettrica automodulante PTC trifase 400V; Morsetti interni per collegamento elettrico, completo controllo del dispositivo compatibili BMS.
Prestazioni massime: Larghezza max apertura 2m.; Altezza di installazione fino a 7,5m.; Velocità dell'aria al suolo >2m/s; Portata d'aria 9100m³/h; Temperature ambiente limite -15°C a +40°C; Alimentazione elettrica motori 230V/50Hz, Assorbimento motori 3,24A; Potenza totale motori 750W (3x 250W); Alimentazione elettrica resistenza 400V/50Hz, Assorbimento resistenza 26,6A*; Potenza elettrica e termica resistenza 17,5kW; Rumorosità 61dB(A); Grado di protezione IP21; Peso 63kg.

* Consumo di energia per temperatura aria ambiente 16°C e lunghezza cavo 10m. Il consumo di corrente [A] aumenta in relazione al diminuire della temperatura dell'aria in ingresso oppure per l'estensione del cavo di alimentazione.

Dimensioni

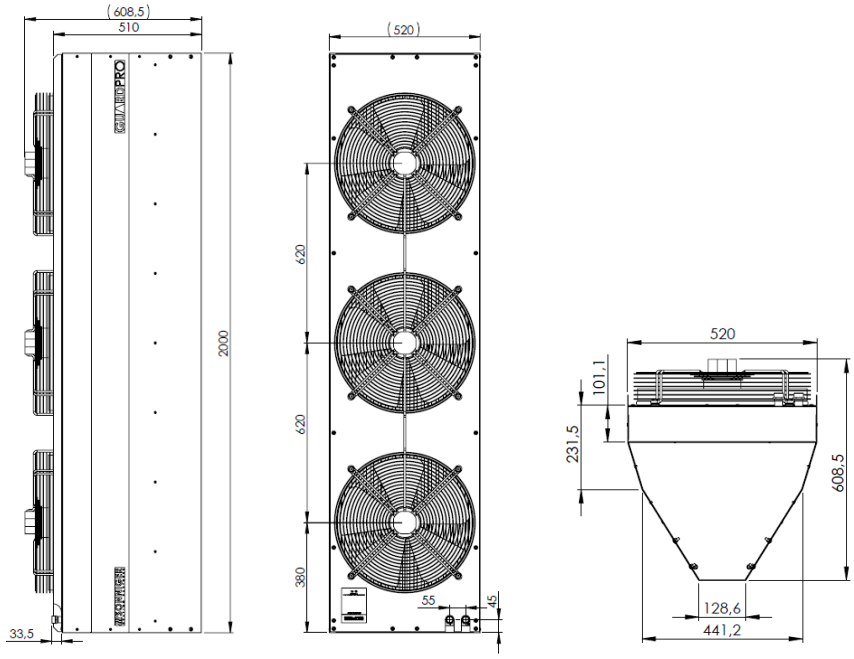

SONNIGER Partner Ufficiale Italia: AD S.r.l., Via Guglielmo Marconi, 2 – 15030 Villanova Monferrato (AL) – Italia
Tel. 0142 483458 Email: info@sonnigeritalia.it Web: www.sonniger.it

Barriera d'Aria Industriale GUARD PRO 200W con scambiatore idraulico

Tipo: SONNIGER GUARD PRO 200W cod. CGP0024_S3.
Barriera d'Aria Industriale a lancio d'aria verticale oppure orizzontale per installazione libera in ambienti interni, finalizzata alla separazione climatica e risparmio energetico. Dispositivo contraddistinto da estetica moderna di colore grigio, struttura modulare esterna altamente resistente in acciaio al carbonio verniciata sia all'interno che all'esterno, struttura interna zincata. Triplo gruppo elettro ventilante costituito da: Ventilatori assiali elicoidali a cinque pale in acciaio verniciato a polvere, diametro 450 mm, protetti da rete di sicurezza; Motori elettrici monofase a tre velocità con protezione termica integrata e cuscinetti lubrificati esenti da manutenzione. Scambiatore idraulico con tubi in rame in pacco lamellare in alluminio (Cu/AL) e tronchetti filettati. Morsetti interni per collegamento elettrico, completo controllo del dispositivo compatibili BMS.
Prestazioni massime: Larghezza max apertura 2m.; Altezza di installazione fino a 7,5m.; Velocità dell'aria al suolo >2m/s; Portata d'aria 9000m³/h; Temperature ambiente limite -15°C a +40°C; Alimentazione elettrica motori 230V/50Hz, Assorbimento motori 3,24A; Potenza totale motori 750W (3x 250W); Potenza termica 45,7kW*; Aumento max temperatura aria 14,8°C*; Pressione operativa max 1,6 Mpa; Sezione ugelli 3/4"; Rumorosità 61dB(A); Grado di protezione IP54; Peso senza/con acqua 60/62 kg.

* Potenza termica e aumento temperatura dell'aria con acqua a 90/70 e temperatura aria in ingresso 0°C.

Tabella parametri e prestazioni

GUARD PRO 200W																					
Temp. Acqua Mandata / Ritorno		60/40					70/50					80/60					90/70				
Temp. Aria in ingresso		0	5	10	15	20	0	5	10	15	20	0	5	10	15	20	0	5	10	15	20
Flusso d'Aria - 9000 m³/h																					
Potenza Termica	kW	26,4	23,4	20,4	17,4	14,1	33,3	30,3	27,3	24,3	21,2	39,5	36,5	33,5	30,5	27,5	45,7	42,7	39,7	36,7	33,7
Temp. Aria in uscita	°C	8,6	12,6	16,6	20,6	24,6	10,8	14,8	18,9	22,9	26,9	12,8	16,9	20,9	24,9	28,9	14,8	18,9	22,9	26,9	30,9
Flusso Acqua	m³/h	1,2	1	0,9	0,8	0,6	1,4	1,3	1,2	1	0,9	1,7	1,6	1,5	1,3	1,2	2	1,9	1,8	1,6	1,5
Perdita di carico	kPa	5,4	4,3	3,3	2,5	1,7	8,1	6,8	5,6	4,5	3,5	11	9,5	8,1	6,8	5,6	14	13	11	9,5	8,1

Dimensioni

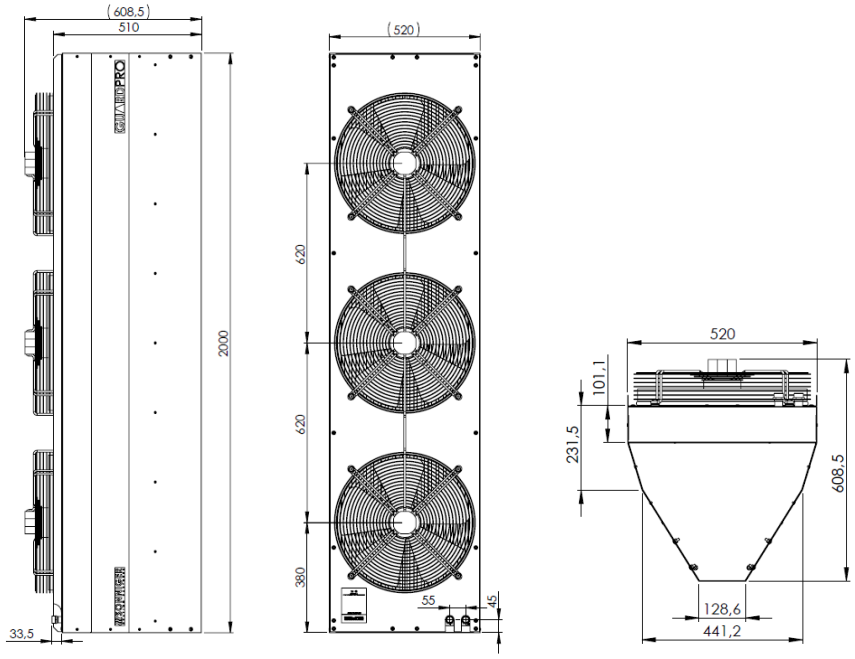

ACCESSORI

Staffa Universale di fissaggio cod. CGPA0013
- Kit composto da un solo pezzo.
- Quantità necessarie: in caso di installazione standard orizzontale 4 pezzi per ogni barriera GUARD PRO; in caso di installazione verticale, per ogni insieme di barriere, utilizzare la seguente formula: [(4 pezzi X ogni barriera) – 2 pezzi].

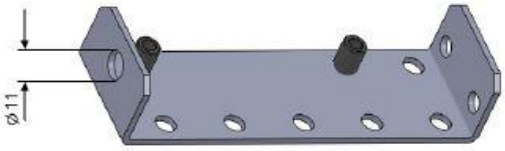

Pannello COMFORT TR-110L cod. WAA0054
- Funzione ON/OFF
- Regolazione manuale della velocità del ventilatore
- 3 livelli di velocità selezionabili
- Regolazione manuale della temperatura
- Controllo di una singola unità di GUARD PRO 150/200

Pannello INTELLIGENT ECO RL309 cod. WAA0035
- Funzione ON/OFF
- Schermo retroilluminato touchscreen
- Regolazione automatica della velocità del ventilatore
- 3 livelli di velocità selezionabili in modalità manuale oppure automatica
- Programmazione settimanale (5/1/1) con 6 periodi giornalieri
- Funzione antigelo
- Funzione sola ventilazione
- Blocco impostazioni
- Comunicazione BMS tramite protocollo Modbus
- Controllo di una singola unità di GUARD PRO 150/200

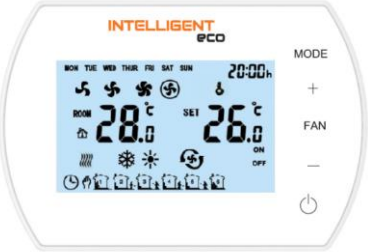

SPLITTER MULTI 6 Ripartitore cod. WAA0055
- Controllo fino a max 6 unità di GUARD PRO 150/200 con un solo pannello COMFORT/INTELLINGENT
- Possibilità di collegamento ad interruttore fine corsa o altre automazioni esterne
- Espandibile fino a max 10 unità in serie di Splitter MULTI 6.

Interruttore fine corsa cod. CGPA0010
- Dispositivo per automazione composto da relè e braccio fine corsa meccanico.